Size Data: Shirt Stars and Stripes Stand 05.2021

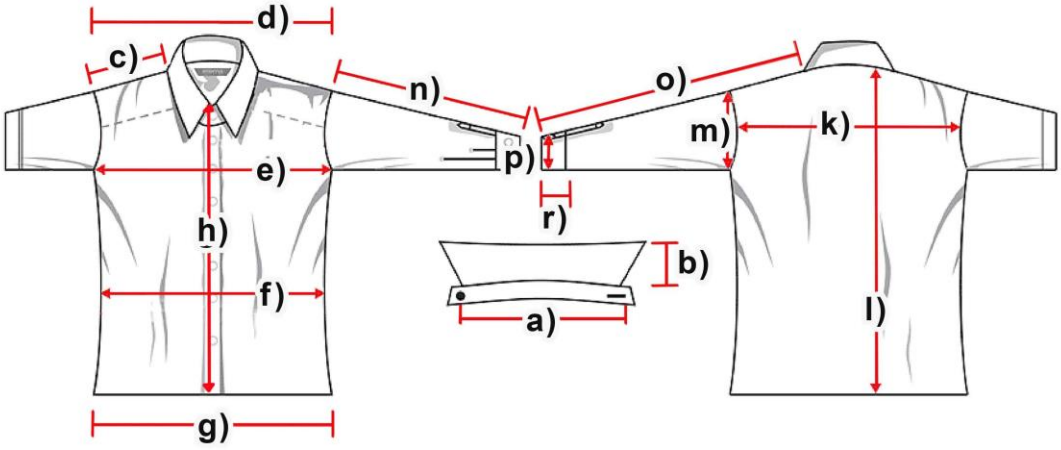

Mass (cm)	XS	S	M	L	XL	XXL	3XL	Size Jump
a) collar width		39	41	43	45	47	49	2 cm
b) collar height								
c) shoulder		15,5	16,5	17,5	18,5	19,5	20,5	1 cm
d) shoulder complete								
e) chest		53	57	61	65	69	73	4 cm
f) waist		50,5	54,5	58,5	62,5	66,5	70,5	4 cm
g) hemline		52	56	60	64	68	72	4 cm
h) buttonline		66	67,5	69	70,5	72	73,5	1,5 cm
k) back								
l) length		74	75,4	76,8	78,2	79,6	81	1,4 cm
m) armhole		25	26,5	28	29,5	31	32,5	1,5 cm
n) armlength		64,5	64,5	64,5	65,5	66,5	67,5	
o) arm + shoulder		80	81	82	84	86	88	
p) cuff width		11,5	11,5	12	12,5	13	13,5	
r) cuff height								